ФЖШ/2.00.00.000ВС

1 – Клеммник
2 – Зажим кабельный

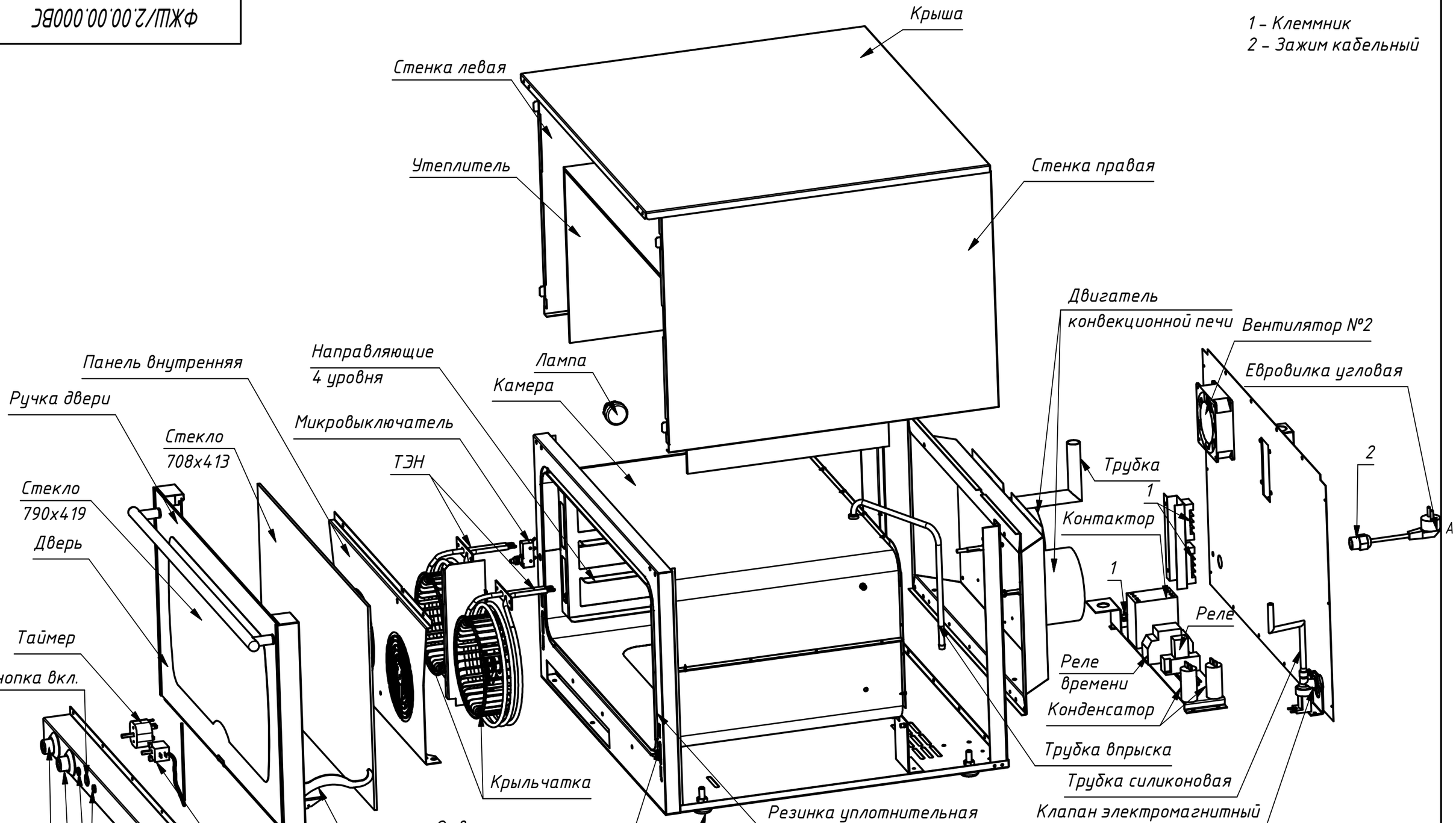

Изм.	Лист	№ докум.	Подп.	Дата	ФЖШ/2.00.00.000ВС		
Разраб.		Игнатенков			Печь конвекционная (под противень 600х400)	Лит. / Масса / Масштаб 1:7	
Пров.						Лист / Листов 1	
Т. контр.							
Нач.отд.					Артикул 22225	Гриль – мастер	
Н. контр.							
Утв.							

Перв. примен. | Справ. № | Подп. и дата | Инв. № дубл. | Взам. инв. № | Подп. и дата | Инв. № подл.

Копировал | Формат А3